B324

+135° -30° | PA6 +G.F. | RoHS COMPLIANT | PROTECTED MODEL

02 „EUROMODEL” FOGANTYÚ ÁTMENŐ FURATTAL ÉS SAPKÁVAL

Tömör fogantyúk



Anyagok:
Üvegszálas poliamid.
Olajokkal és zsírokkal szemben ellenálló.

Felületkikészítés:
Szatén.

Szín:
Fekete (RAL 9011).

Standard sapka:
Szürke poliamid sapka (RAL 7035, 13-os kód).

Alternatív sapka színek:

Narancssárga	(RAL 2004, 02-es kód).
Kék	(RAL 5015, 07-es kód).
Sárga	(RAL 1021, 10-es kód).
Piros	(RAL 3000, 16-es kód).
Zöld	(RAL 6024, 17-es kód).
Fekete	(RAL 9011, 01-es kód).

Furat:
A műanyag formázásával kapott sima átmenő furat.

Speciális kérések:
Kérésre és speciális mennyiségek esetében a színkártyán jelzett színekben áll rendelkezésre.

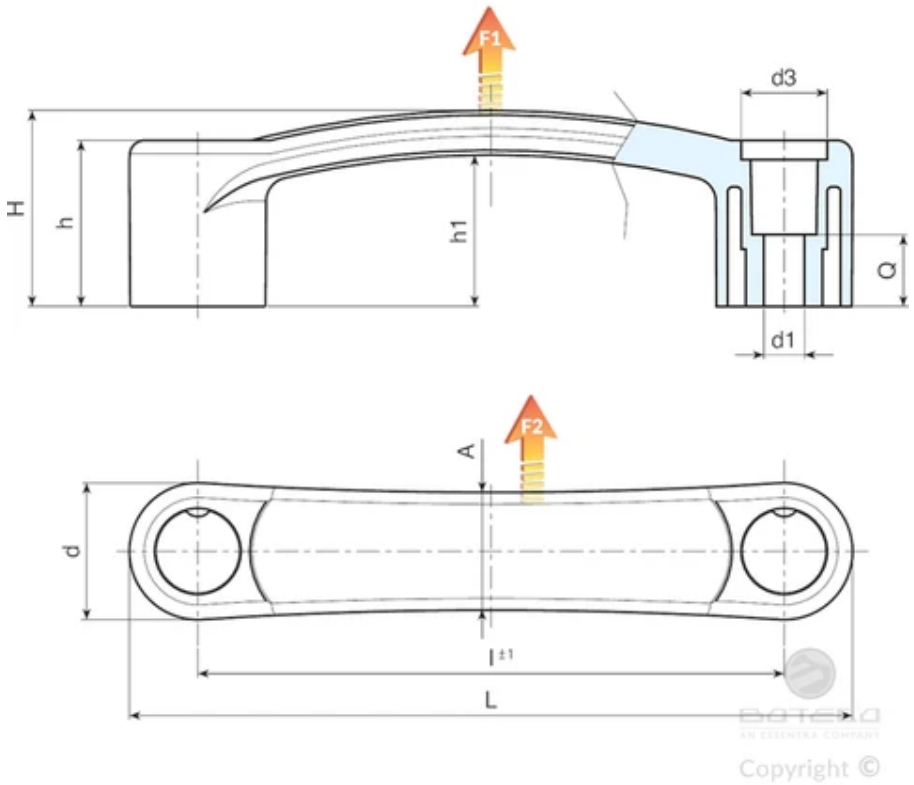

Kód	art.	L	l ±1	H	h	h1	A	d	d3	Q	d1	Tömeg (g)	F1 (N)	F2 (N)
B324094.0003	B324094.TG06.50113	118	94	37	33	30	21	24	16	14	6.5	37	2500	2000
B324120.0002	B324120.TG06.50113	148	120	40.5	34	31.5	24	28	18	15	6.5	60	2900	3500
B324120.0011	B324120.TG08.50113	148	120	40.5	34	31.5	24	28	18	15	8.5	59	2900	3500
B324132.0004	B324132.TG08.50113	160	132	43	36.5	34	24	28	18	15	8.5	91	3200	3200