# B326

+135° -30° | PA6 +G.F. | RoHS COMPLIANT | PROTECTED MODEL

## 02 „EUROMODEL” FOGANTYÚ MENETES BETÉTTEL ÉS SAPKÁVAL

Tömör fogantyúk




**Anyagok:**
Üvegszálas poliamid.
Olajokkal és zsírokkal szemben ellenálló.

**Felületkikészítés:**
Szatén.

**Szín:**

| | |
|---|---|
| Fekete | (RAL 9011). |

**Standard sapka:**
Szürke poliamid sapka (RAL 7035, 13-os kód).

**Alternatív sapka színek:**

| | |
|---|---|
| Narancssárga | (RAL 2004, 02-es kód). |
| Kék | (RAL 5015, 07-es kód). |
| Sárga | (RAL 1021, 10-es kód). |
| Piros | (RAL 3000, 16-es kód). |
| Zöld | (RAL 6024, 17-es kód). |
| Fekete | (RAL 9011, 01-es kód). |

**Betétek:**
Sárgaréz betét belső menetes furattal (menettolerancia: 6H).

**Speciális kérések:**
Kérésre és speciális mennyiségek esetében a színkártyán jelzett színekben áll rendelkezésre.

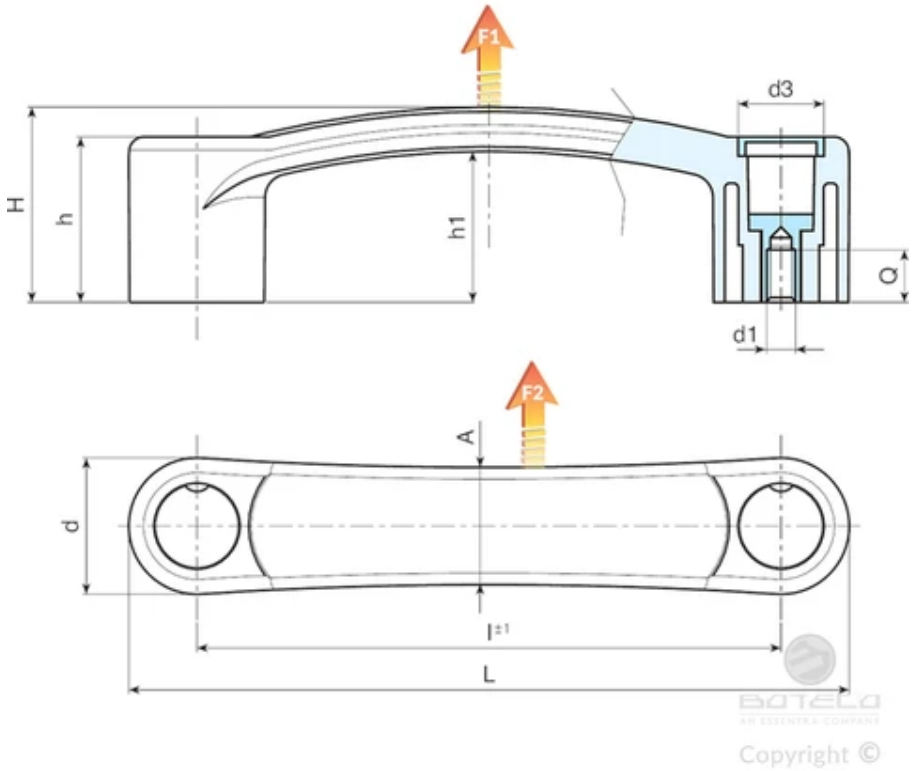


| Kód | art. | L | l ±1 | H | h | h1 | A | d | d3 | Q | d1 6H | Tömeg (g) | F1 (N) | F2 (N) |
|---|---|---|---|---|---|---|---|---|---|---|---|---|---|---|
| B326094.0003 | B326094.TM050113 | 118 | 94 | 37 | 33 | 30 | 21 | 24 | 16 | 12 | M5 | 42 | 2000 | 2000 |
| B326094.0008 | B326094.TM060113 | 118 | 94 | 37 | 33 | 30 | 21 | 24 | 16 | 12 | M6 | 43 | 2000 | 2000 |
| B326120.0001 | B326120.TM050113 | 148 | 120 | 40.5 | 34 | 31.5 | 24 | 28 | 18 | 12 | M5 | 70 | 3500 | 1700 |
| B326120.0004 | B326120.TM060113 | 148 | 120 | 40.5 | 34 | 31.5 | 24 | 28 | 18 | 12 | M6 | 69 | 3500 | 1700 |
| B326120.0006 | B326120.TM080113 | 148 | 120 | 40.5 | 34 | 31.5 | 24 | 28 | 18 | 12 | M8 | 67 | 3500 | 1700 |
| B326132.0003 | B326132.TM080113 | 160 | 132 | 43 | 36.5 | 34 | 24 | 28 | 18 | 12 | M8 | 77 | 3500 | 2900 |

Copyright ©